MDVR2118

H.264

ISO 9001:2015

合格工廠登記證號:10610013600676

主要特點

- 符合 Vscc 車輛安全審核認證
- 即時監看, 錄影, 回放, 備份和遠端監看
- 8個攝影機輸入; 4-pin GX12 接埠
- 全畫面顯示 /多分割 / 跳台
- 1x AV output 4pin GX12, 可外接螢幕
- 可透過 IE 瀏覽器, CMS Pro 中控軟體
- 持續錄影, 排程錄影, 事件錄影

本文件所記載產品之規格、
功能或外觀等資訊將因產品改良而變更，
實際銷售產品規格皆現有的產品為主，如有更改恕不另行通知！
©L10101-JH202104 Designed by FAIR BRAIN DESIGN

八路錄影監控車載主機

產品型號	MDVR2118
系統	
系統	8路H.264 720p240/1080p120車機
作業系統	嵌入式Linux作業系統
系統操作	即時監看、錄影、回放、備份和遠端監看
操作介面	滑鼠、網路瀏覽器、CMS Pro
影音	
攝影機輸入	8個攝影機輸入 ; 4-pin GX12接埠
攝影機類型	類比 / AHD720P / AHD1080P 攝影機
H.264雙串流	支援
碼流	大碼流: 30fps(NTSC)/25fps(PAL) 小碼流: 30fps(NTSC)/25fps(PAL)
聲音輸入	8 x 4-pin GX12 接埠 + 1ch外接聲音
聲音輸出	1 x RCA
錄影模試	持續/排程/事件錄影
錄影能力	可以任意混接，標準的AHD 1080P，720P及類比(D1) 的 攝影機 每一路最高可錄影至1080P15 或 720P30 或 D1(720x480/720x576)30張 或 CIF(360x240/360x288)30張
預錄	5 秒
事件後錄影	最大255秒
顯示	
螢幕	1x AV output 4pin GX12, 可外接螢幕, max. 12V/5W
顯示類型	全畫面顯示 /多分割 / 跳台
操作介面	圖形化操作介面 (GUI)
遠端瀏覽	可透過IE 瀏覽器, CMS Pro中控軟體
行動裝置操控	手機和平版支援Android/Ios
安全性	
浮水印	支援
使用者權限	3層使用者權限
監控	Watchdog看門狗

©L10101-JH202104 Designed by FAIR BRAIN DESIGN
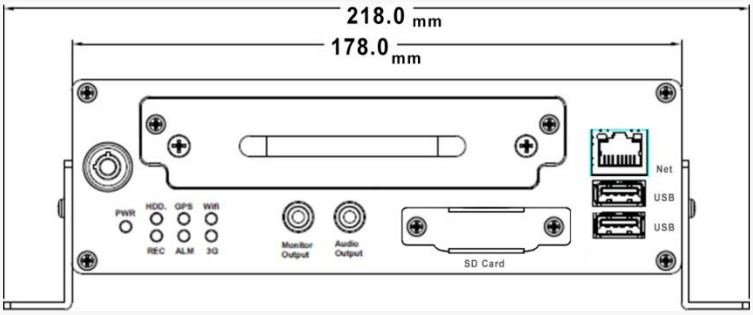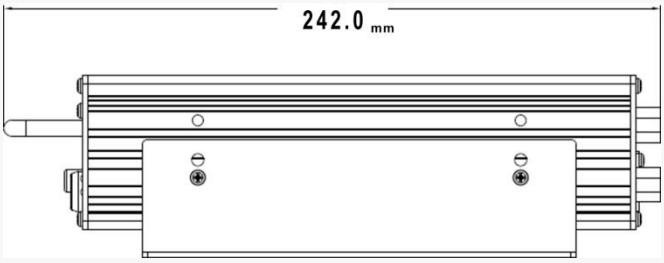
網路	
支援網路協定	TCP / IP, SMTP, DHCP(自動取得IP地址), DDNS, PPPoE(撥號上網), UDP, SSL, RTP, RTSP, NTP(網路校時)等
網路	1個RJ-45連接器, 1x 10/100/1000Mbps
3G /4G	選配
WIFI模組	選配
回放和備份	
回放顯示模式	單一分割或多分割同時間回放
回放能力	8分割同時間撥放
回放操作能力	回放/暫停/格放/快速回放/倒轉/快速倒轉
搜尋模式	日期/事件
備份	可透過本機端USB埠/網路/中控軟體
內建硬碟	支援1個2.5吋SATA HDD 防震機構設計
I/O接頭	
USB	USB2.0 x 2
警報輸入	8個數位警報輸入/2個警報輸入, 或6個數位警報輸入+兩個類比輸入/2個警報輸入
重力感應器	內嵌式3軸重力感應器、資料錄製
GPS功能	可選購速度和地理限制警示的外接GPS感應器
介面	RS232 x1
一般	
電源	DC8~36V /5W
工作溫度	-30°C ~ 50℃